# 車両状態表

2026年1月7日

車体No　XZU675M-0007449　　形状　木平

セールスポイント

**フルフラ　4WD　木平**

前

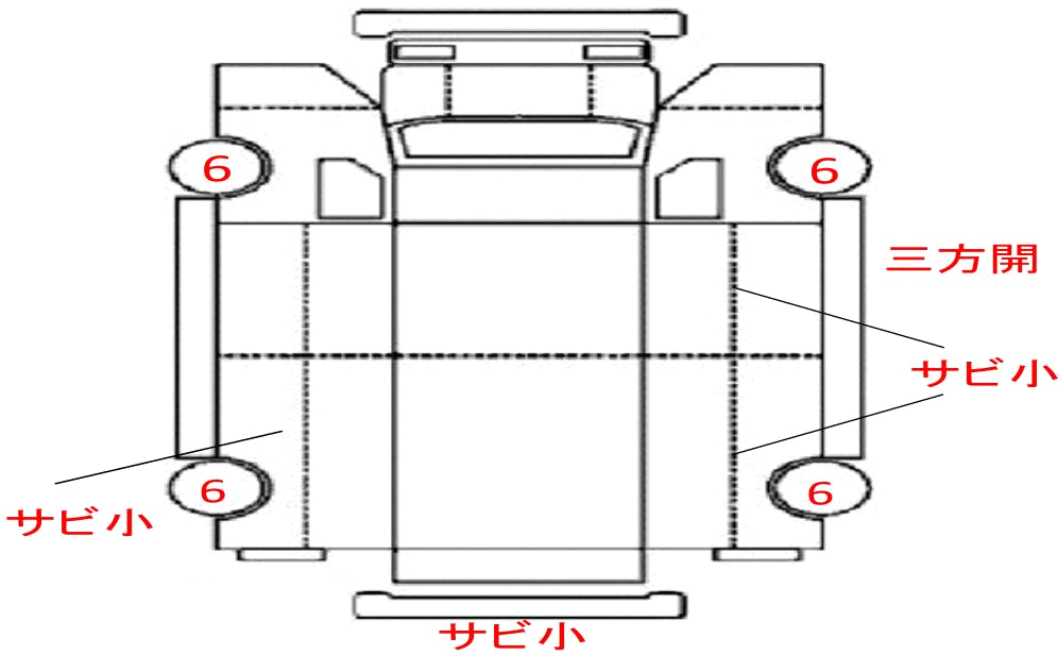


後

前

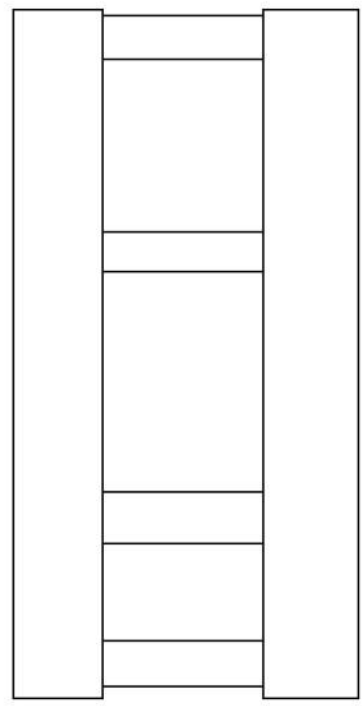

後

| | | | | |
|---|---|---|---|---|
| 走行距離 | 167,886km | M/T 5速 | | |
| 馬力 | 136ps | | | |
| タイヤサイズ | 205/70R16 | ノーマル | スタッドレス | スノー |
| EGオイル | OK | オイル滲み | オイル漏れ | 異音 |
| ラジエーター | OK | オイル混入 | | |
| ミッション | OK | ギア鳴り | スベリ | 異音 |
| フロントガラス | OK | 飛び石 | ヒビ | |
| パワーウインドウ | OK | | | |
| ミラー | OK | 年式相応 | | |
| | | メッキ | | |
| ライト類 | OK | 未 | | |
| パワステ | OK | 滲み | 音 | |
| エアコン | OK | 未 | 効き弱い | 音 |
| シート | OK | キレ | へたり | タバコ穴 |
| その他内装 | OK | 年式相応 | 色褪せ | |
| スペアタイヤ | 有 | 無 | | |
| 燃料タンク | 100L | 1ケ | | |
| 工具箱 | 1ケ | 鉄 | ステンレス | |

## 装備品

| | | | |
|---|---|---|---|
| 取扱説明書 | ジャッキ | 工具 | |
| 電動ミラー | ETC | 坂道発進補 | オートＡＣ |
| ﾊﾞｯｸﾓﾆﾀｰ | スペアキー | ドラレコ | デジタコ |
| 作業灯　1ケ | | | |

## ボディー状態

上物_型式

ボディー_年式

ボディー内寸　L 3.110mm　W 1.615mm　H 380mm

上物仕様

| | | | |
|---|---|---|---|
| 床木 | 床鉄板 | 床シマ鉄板 | 3方開 |
| 自動ｼｰﾄ | 手動ｼｰﾄ | 中間ピン | ｽﾛｰﾌﾟﾊﾝｶﾞｰ |
| 内フック　0対 | | ロープ穴　0対 | |
| ﾗｯｼﾝｸﾞ　0段 | | ｱｵﾘﾊﾞﾗﾝｻｰ | |

上物状態

| | | |
|---|---|---|
| ホイスト | 良好 | 油滲み |
| ワイヤー | 良好 | キンク |

## その他備考不具合